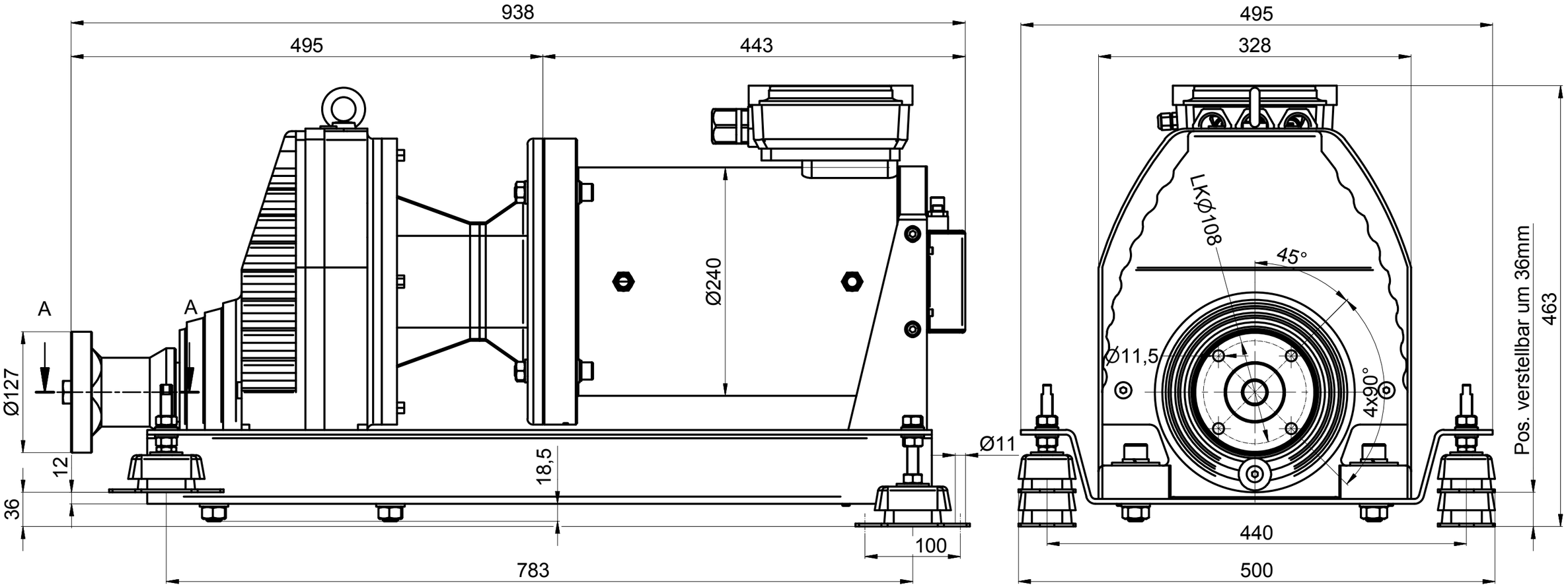

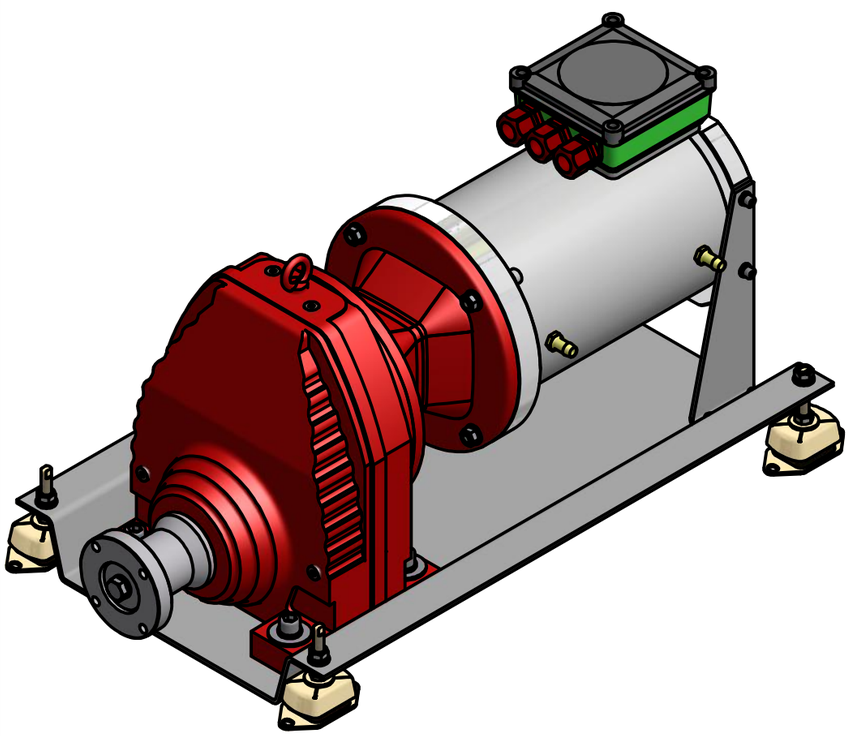

A (0,3 : 1)

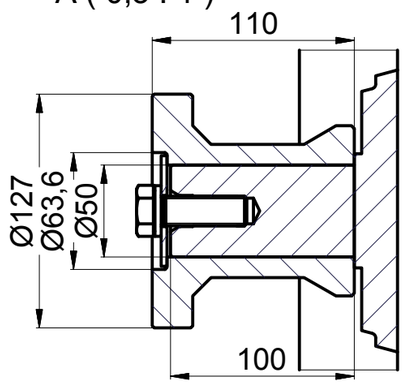

( )

Bezeichnung	DIN
Freimaßtol.	7168 f / m / g
⌰/⌭/∥/⊥/⌯/◎	±
Oberfläche	▼/▼▼/▼▼▼
Segerringeinstich	472
Zentrierbohrungen	332 A / B / R
Passnut	6885 A / B (P9/N9)
Freistiche	509 E / F

Kräutler
ELEKTROMASCHINEN GmbH
A-6890 Lustenau Hohenemserstr.47
Tel. +43/(0)5577/82534-0
Fax+43/(0)5577/82534-10
kraeutler@kraeutler.at - www.kraeutler.at

Zust.	Änderungen	Datum	Name
			N.M
			N.M
			N.M
			N.M
			N.M

E

	Datum	Name
Bearb.	05.11.2012	N.M
Freig.		

Gewicht:

Die Zeichnung ist urheberrechtlich geschützt und darf ohne Genehmigung weder vervielfacht oder kopiert, noch Dritten zugänglich gemacht werden. Technische Veränderungen oder Verbesserungen behalten wir uns vor.

Maßstab: | Mat.:

RX 97 m. Laterne f. best. WAz (132W)

WAz 20,0 - 30,0 kW

MB 143614-01 | 1 / 1

Artikel-Nr./ Document-Nr. | Index | A3

Z:\Inventor\Projekte\WA-Zahnradgetriebe\Hauptmaßblätter\MB 143614-01 WAz RX97AM132ML 20,0 30,0 kW.idw