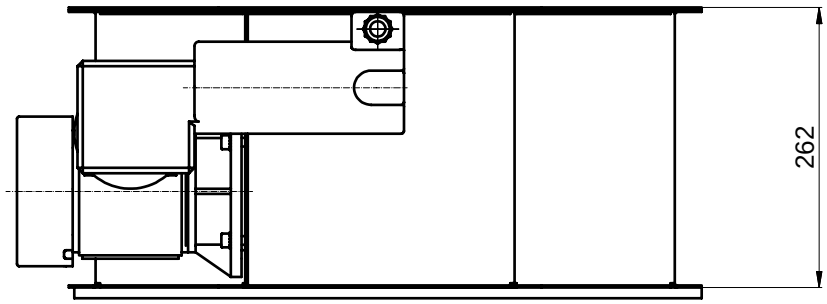

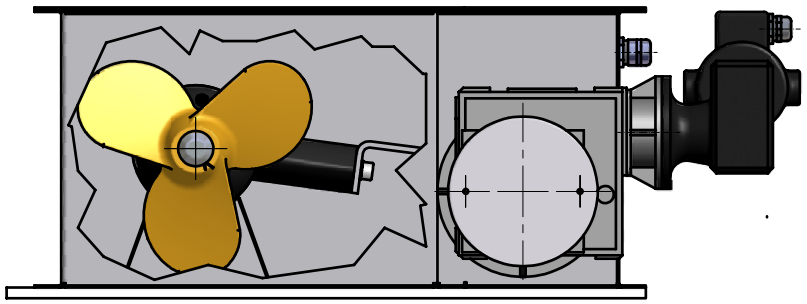

GP 1,6/2,2 = 557
GP 2,8 = 592

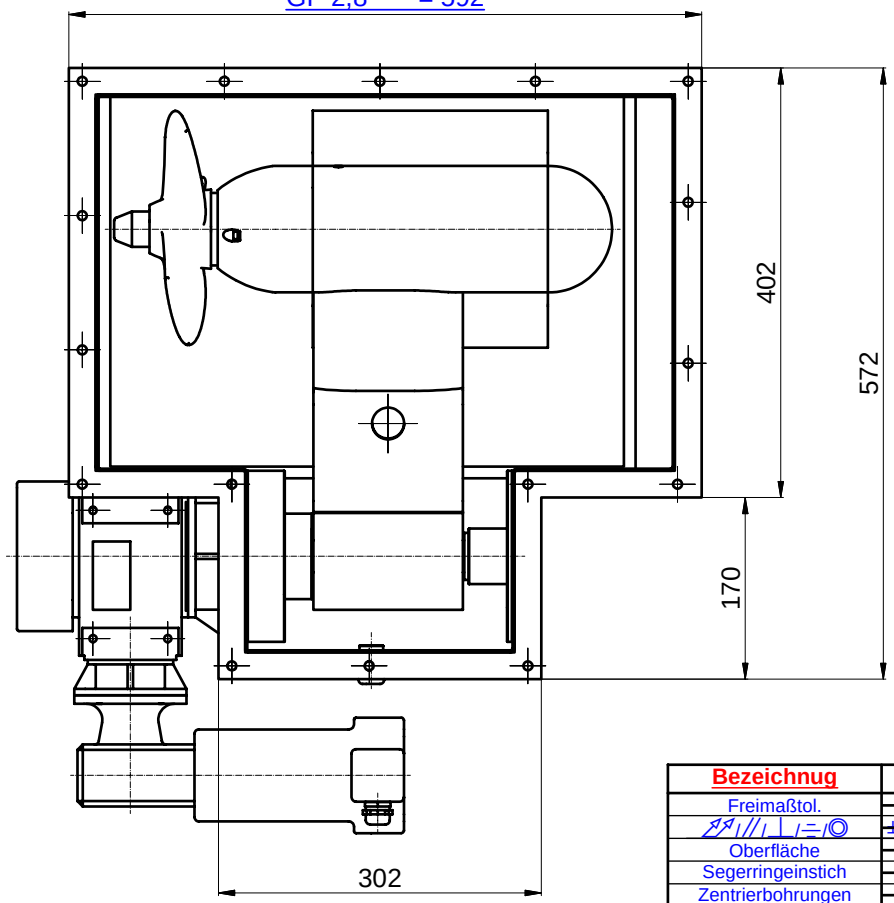

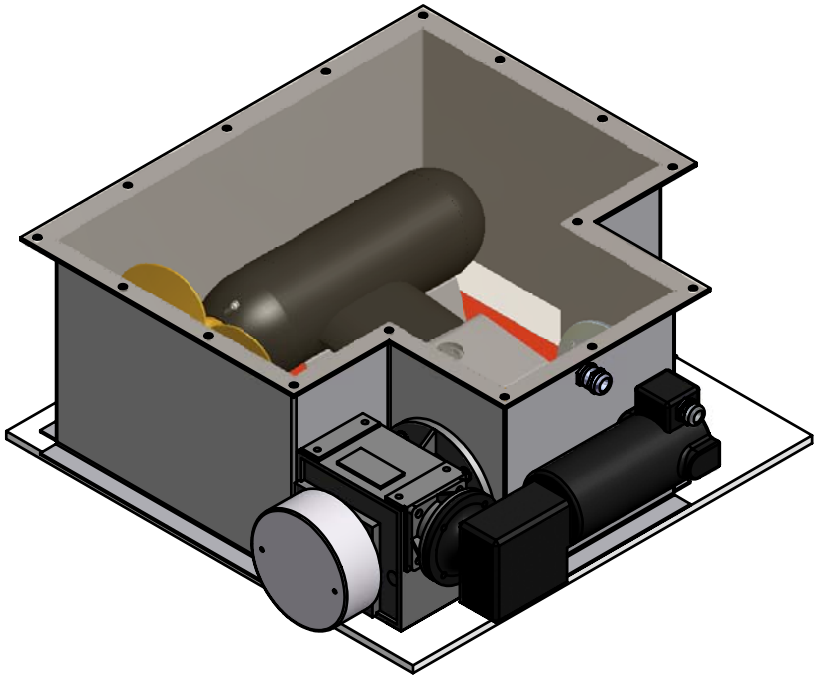

( )

Bezeichnug	DIN
Freimaßtol.	7168 f / m / g
⌀ // ⊥ = ◎	±
Oberfläche	▼/▼▼/▼▼▼
Segerringeinstich	472
Zentrierbohrungen	332 A / B / R
Passnut	6885 A / B (P9/N9)
Freistiche	509 E / F

Kräutler
ELEKTROMASCHINEN GmbH
A-6890 Lustenau Hohenemserst.47
Tel. +43/(0)5577/82534-0
Fax+43/(0)5577/82534-10
kraeutler@kraeutler.at - www.kraeutler.at

E

	Datum	Name
Bearb.	21.09.2005	K.G.
Freig.		

Zust.	Änderungen	Datum	Name
			K.G.
			K.G.
			K.G.
			K.G.
			K.G.

Die Zeichnung ist urheberrechtlich geschützt und darf ohne Genehmigung weder vervielfacht oder kopiert, noch Dritten zugänglich gemacht werden. Technische Veränderungen oder Verbesserungen behalten wir uns vor.

Maßstab: | Mat.:

Geschlossene Antriebe

GPV Ausschwenkbar

Artikel-Nr./ Document-Nr. | Index | 1 / 1 | A3

D:\VaultWork\Projekte\GPV_Ausschwenk-fahrbar\Ableitungen\Prototyp_Vermassungsblatt.idw