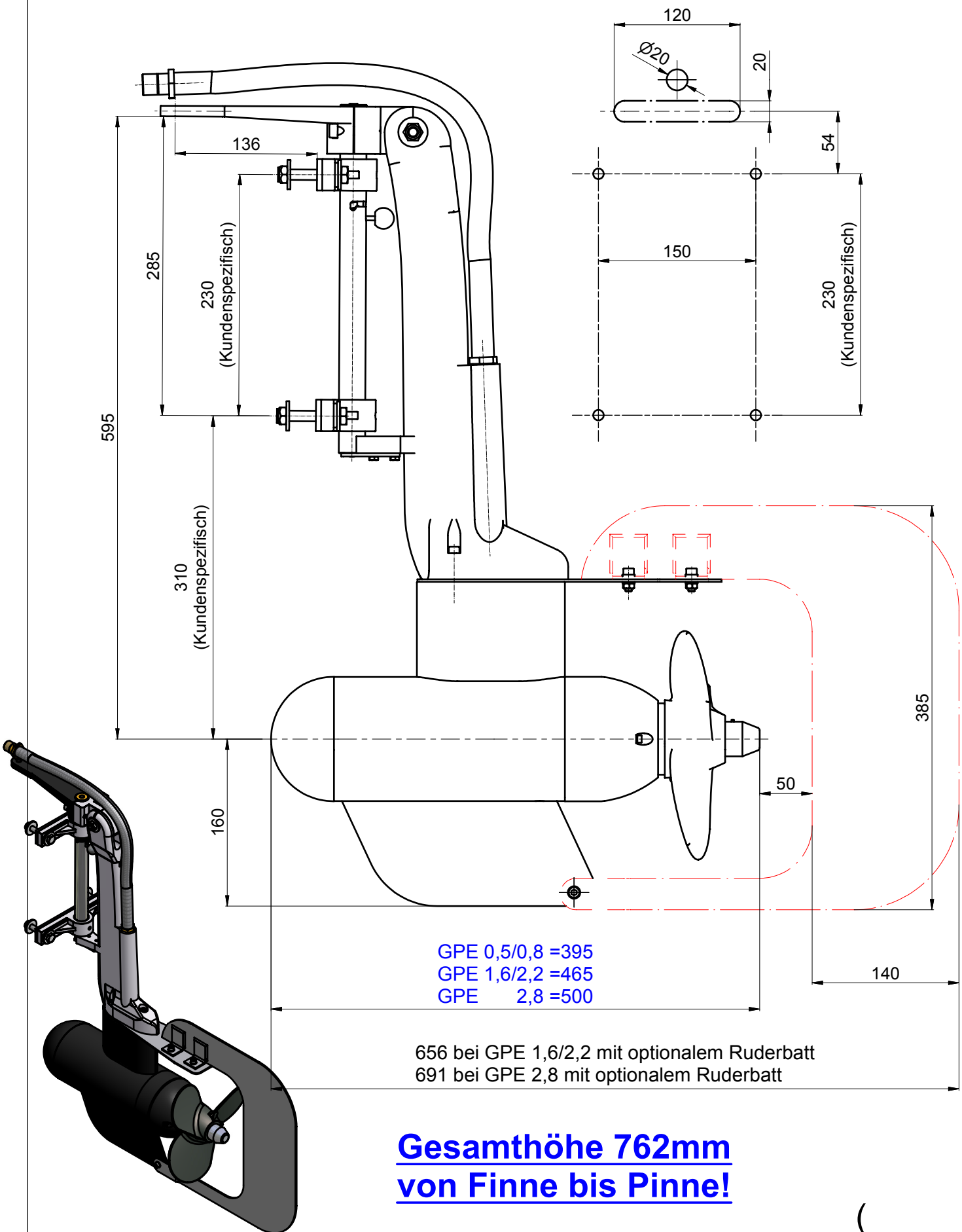

Gesamthöhe 762mm
von Finne bis Pinne!

( )

Bezeichnug	DIN
Freimaßtol.	7168 f / m / g
~~Oberfläche~~	~~±~~
~~Segerringeinstich~~	~~472~~
~~Zentrierbohrungen~~	~~332 A / B / R~~
~~Passnut~~	~~6885 A / B (P9/N9)~~
~~Freistiche~~	~~509 E / F~~

Kräutler
ELEKTROMASCHINEN GmbH
A-6890 Lustenau Hohenemserst.47
Tel. +43/(0)5577/82534-0
Fax+43/(0)5577/82534-10
kraeutler@kraeutler.at - www.kraeutler.at

E

Zust.	Änderungen	Datum	Name
			GK
			GK
			GK
			GK
			GK

	Datum	Name
Bearb.	15.07.2005	GK
Freig.		

Die Zeichnung ist urheberrechtlich geschützt und darf ohne Genehmigung weder vervielfacht oder kopiert, noch Dritten zugänglich gemacht werden. Technische Veränderungen oder Verbesserungen behalten wir uns vor.

Maßstab: | Mat.:

Unterwassermotoren

E.-motor für E-Boote mit Optionalem Ruderblatt

GPE05-28 | 1 / 1
Artikel-Nr./ Document-Nr. | Index | A3

S:\Daten\Zeichnungen_Inventor\Projekte\Unterwasser-Motoren\Hauptmassblätter\GPE_Massblatt für Katalog.idw