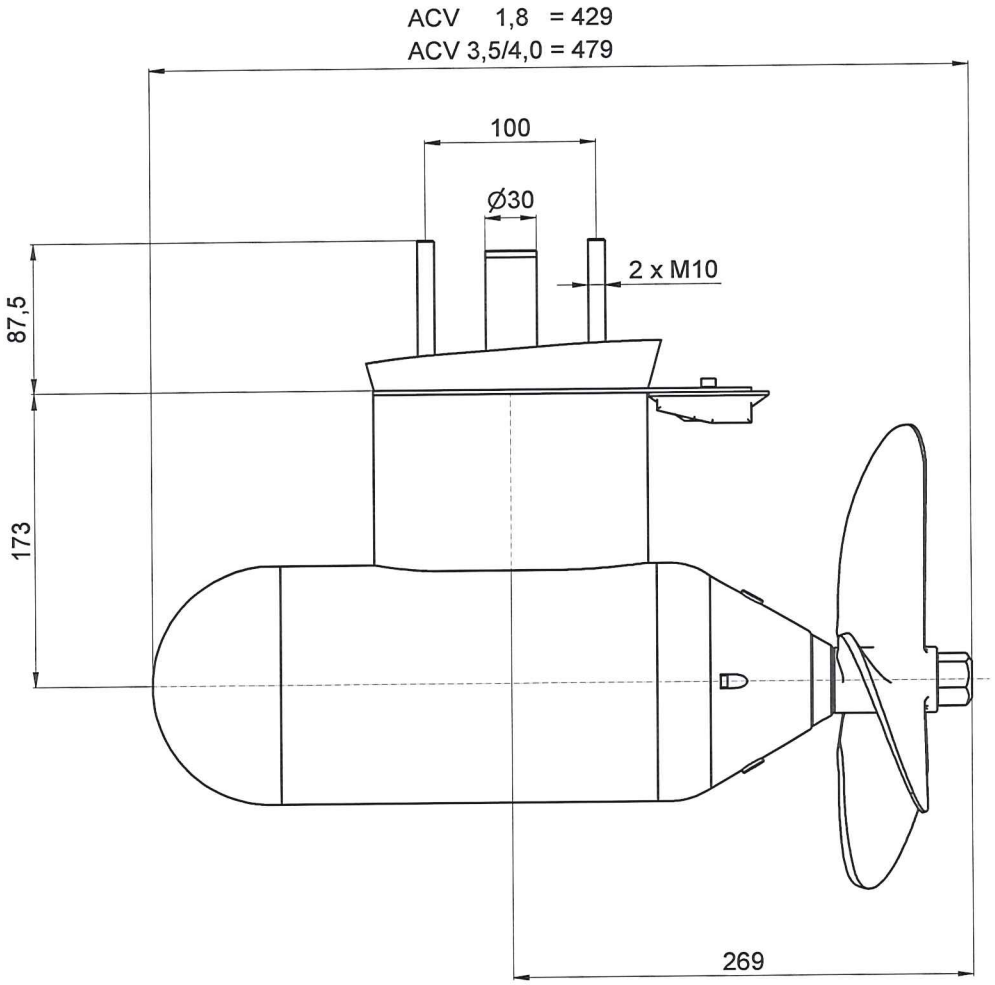

( )

Bezeichnung	DIN
Freimaßtol.	7168 f / m / g
~~⌭ // ⊥ / ⌯ / ◎~~	±
Oberflache	▼/▼▼/▼▼▼
Segerringeinstich	472
Zentrierbohrungen	332 A / B / R
Passnut	6885 A / B (P9/N9)
Freistiche	509 E / F

Kräutler
ELEKTROMASCHINEN GmbH
A-6890 Lustenau Hohenemserstr.47
Tel. +43/(0)5577/82534-0
Fax+43/(0)5577/82534-10
kraeutler@kraeutler.at - www.kraeutler.at

Zust.	Änderungen	Datum	Name
			KA
			KA
			KA
			KA
			KA

E

	Datum	Name
Bearb.	31.03.2010	KA
Freig.		

Gewicht:

Die Zeichnung ist urheberrechtlich geschützt und darf ohne Genehmigung weder vervielfacht oder kopiert, noch Dritten zugänglich gemacht werden. Technische Veränderungen oder Verbesserungen behalten wir uns vor.

Z:\Inventor\Projekte\Unterwassermotoren\AC 80 Motore\Ableitungen\Maßblatt AC-U Festprop.idw

Maßstab: | Mat.: AC-U

ACV 1,8-4,0 Festprop.

Artikel-Nr./ Document-Nr. | Index | 2 / 2 | A3